Рядный редуктор GS 16 VZ ∅16 мм, 0.06–0.1 Нм

Низкий люфт

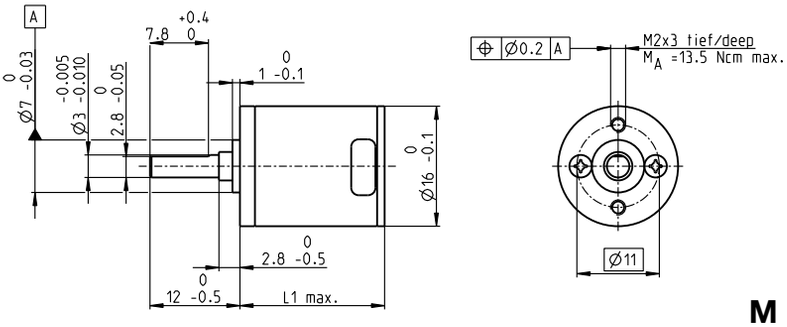

M 1:1

Технические данные

Рядный редуктор			Прямозубый
Выходной вал			Нержавеющая сталь, закаленная
Подшипник на выходе			Шарикоподшипник с предварительным поджатием
Радиальное биение, 6.5 мм от фланца			макс. 0.02 мм
Осевое биение при	< 5 Н		0 мм
осевой нагрузке	> 5 Н		макс. 0.05 мм
Макс. осевая нагрузка на вал (динамическая)			5 Н
Макс. усилие для прессовой посадки			5 Н
Рекомендуемая макс. входная скорость			8000 об/мин
Рекомендуемый температурный диапазон			-15…+100°C
Расширенный температурный диапазон (опция)			-40…+100°C
Число ступеней	4	5	6
Макс. радиальная нагрузка на вал, 6.5 мм от фланца	20 Н	22 Н	22 Н

Складская программа
Стандартная программа
Специальная программа (по запросу)

			Код		
			327789	327796	327800
Данные редуктора					
1	Передаточное число		76:1	261:1	900:1
2	Точное передаточное число		387283/5103	12005773/45927	372178963/413343
3	Макс. диаметр вала двигателя	мм	1.5	1.5	1.5
	Код		327788	327797	327801
1	Передаточное число		108:1	371:1	1278:1
2	Точное передаточное число		863939/8019	26782109/72171	830245379/649539
3	Макс. диаметр вала двигателя	мм	1.5	1.5	1.5
	Код		327790	327799	327802
1	Передаточное число		141:1	485:1	1670:1
2	Точное передаточное число		923521/6561	28629151/59049	887503681/531441
3	Макс. диаметр вала двигателя	мм	1	1	1
4	Число ступеней		4	5	6
5	Макс. длительный момент	Нм	0.10	0.10	0.10
6	Кратковременно допустимый момент	Нм	0.30	0.30	0.30
12	Направление вращения, выход относительно двигателя		=	≠	=
7	Макс. КПД	%	62	54	48
8	Вес	г	17.2	18.7	20.2
9	Средний люфт ненагруженного редуктора	°	0.3	0.45	0.5
10	Момент инерции ротора	гсм²	0.017	0.014	0.013
11	Длина редуктора L1	мм	19.3	21.3	23.3

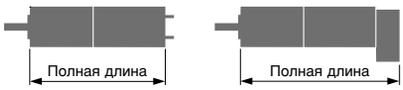

Модульная система maxon

+ Двигатель	Стр.	+ Датчик/Тормоз	Стр.	Полная длина [мм] = Длина двигателя + Длина редуктора + (датчик/тормоз) + Конструктивные элементы		
A-max 16	139-142			44.8	46.8	48.8
A-max 16	140/142	MR	416/417	49.8	51.8	53.8
A-max 16	140/142	MEnc 13	407	52.9	54.9	56.9